Converter DALI/DMX512 - DMX512/DALI

Módulo que convierte la señal DMX512 a señal DALI o viceversa. DMX512 a menudo abreviado como DMX (Digital MultipleX), es un protocolo electrónico utilizado en luminotecnia para el control de la iluminación de espectáculos, y luminarias RGB, permitiendo la comunicación entre los equipos de control de luces y las propias fuentes de luz.

IP20

ESPECIFICACIONES

Entrada	**señal DMX**
Salida	**señal DALI**
Interior-exterior	**Interior**
Protección IP	**IP20**
Sistemas de control	**DALI**

Referencia
LD1130080

Dimensiones del producto
65x130x50mm

Dimensiones del packaging
8x16x7cm

Certificados
CE
ROHS
ECORAEE

DETALLES

Módulo que convierte la señal DMX512 a señal DALI o viceversa. DMX512 a menudo abreviado como DMX (Digital MultipleX), es un protocolo electrónico utilizado en luminotecnia para el control de la iluminación de espectáculos, y luminarias RGB, permitiendo la comunicación entre los equipos de control de luces y las propias fuentes de luz.

Características principales:

Temperatura de trabajo: -20 ~ 60 ° C
Tensión de alimentación: DC12-48V
Entrada de señal: Estándar DMX-512
Salida de señal: señal DALI standard IEC60929
Dimensiones: 130x65x50 mm
Peso neto: 209g
Tamaño del embalaje: 150x78x26 mm
Peso bruto: 277 g

ESQUEMA DE INSTALACIÓN

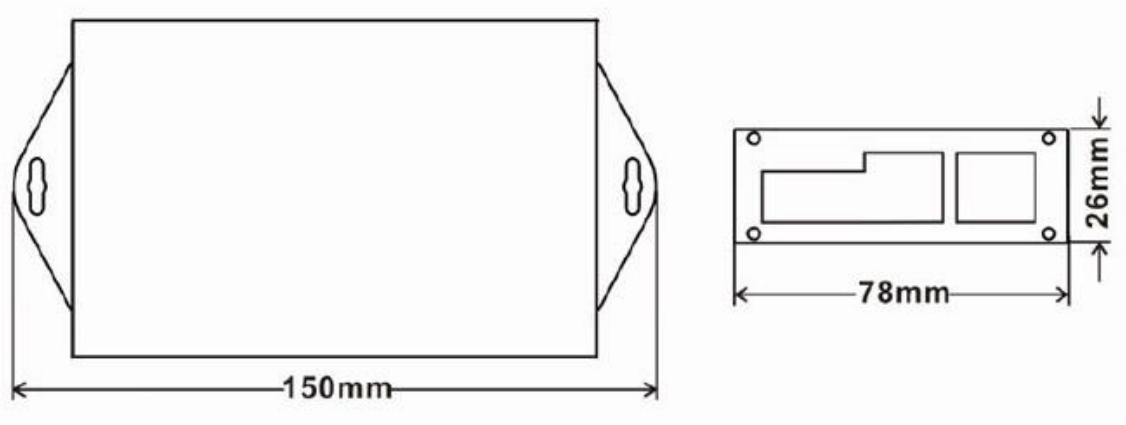

Instalación

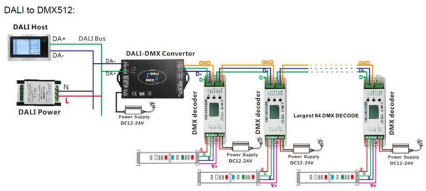

GALERIA

DALI
DMX
Convertor
Power
Dali
Dmx
DA
DA
DALI ADDRESS
001
002
004
008
016
032
ON
DC 12V
CE
RoHS
DMX ADDRESS
001
002
004
008
016
032
064
128
256
FUN
ON
1.DATA+
2.DATA-
3.&NC
7.&GND

AVISO

Datos sujetos a cambios sin aviso. Excepto errores y omisiones. Asegúrese de utilizar el archivo más reciente posible.